0 602 226 001

Issue / Stand 06-07-14

Fig./Abb. 1

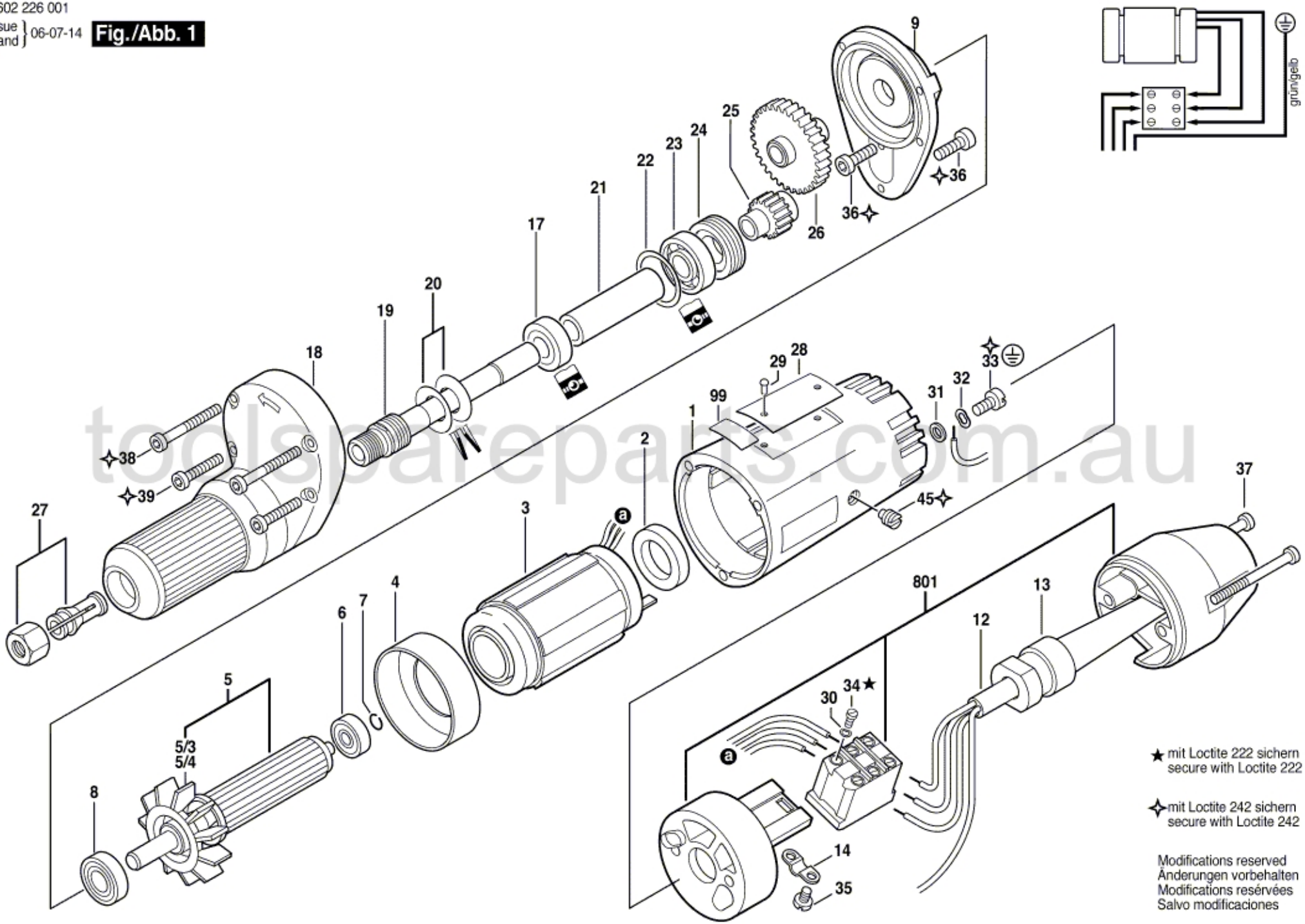

Modifications reserved
Änderungen vorbehalten
Modifications resérvées
Salvo modificaciones

toolspareparts.com.au